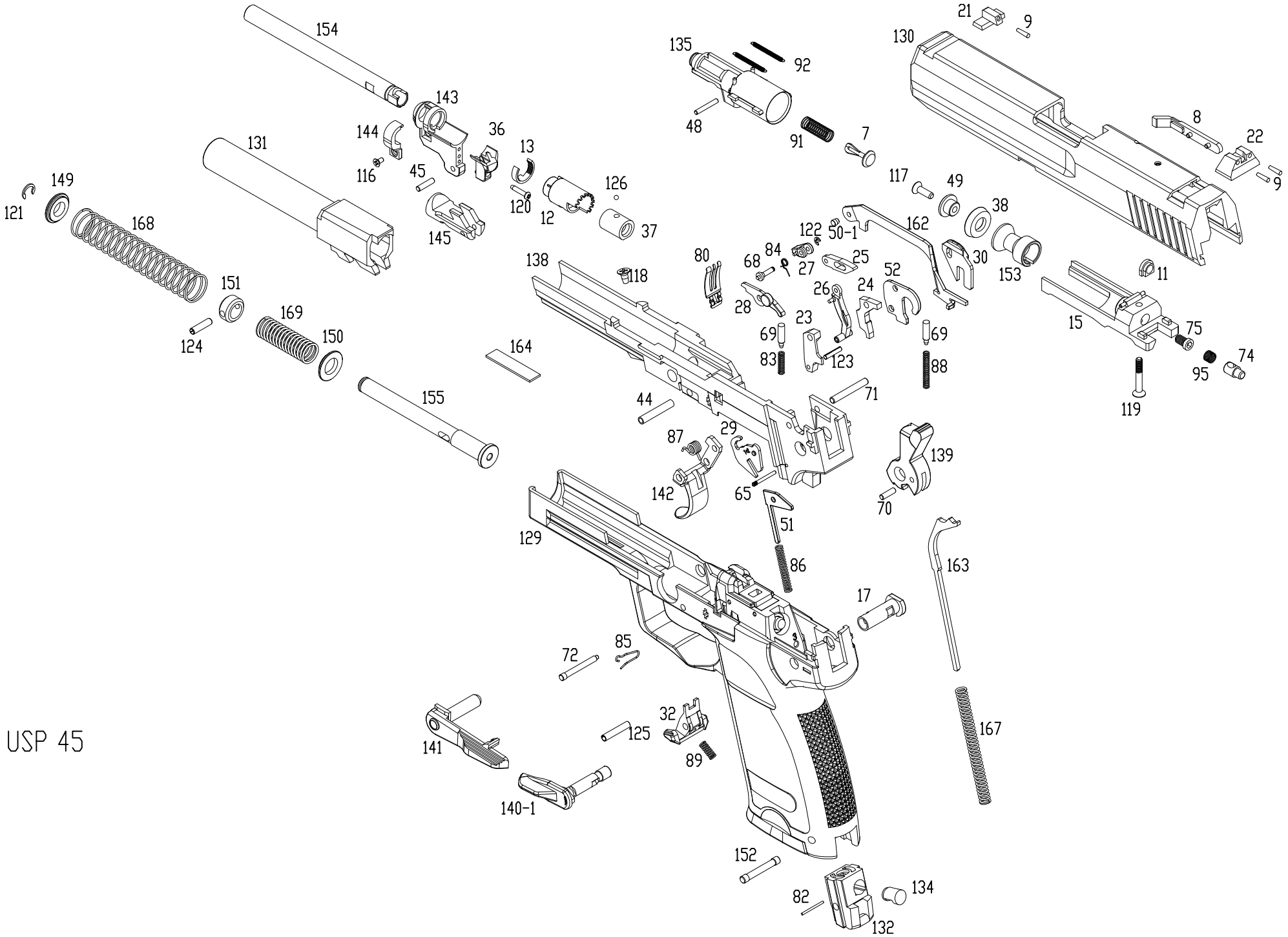
154
143
144
36
13
131
116
45
126
120
12
37
145
149
121
168
151
169
150
124
164
155
135
92
48
91
7
21
9
130
8
22
9
117
49
38
162
122
50-1
30
153
11
15
75
74
95
119
80
68
84
27
25
52
26
24
28
23
69
69
83
123
88
71
44
29
87
142
65
139
70
51
129
86
163
17
72
85
32
125
89
141
140-1
167
152
82
134
132

USP 45